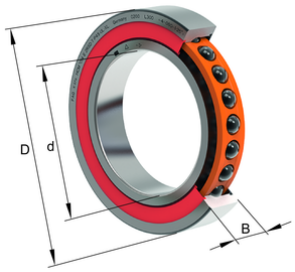

FAG

HCM7007-C-2RSD-T-P4S-UL-XL

Высокоскоростной шпиндельный подшипник

High speed spindle bearing HCM70..-C-2RSD, adjusted, in pairs or sets, contact angle α = 17°, with ceramic balls, lip seals on both sides, non-contact, restricted tolerances

Техническая информация

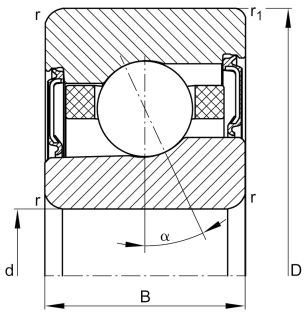

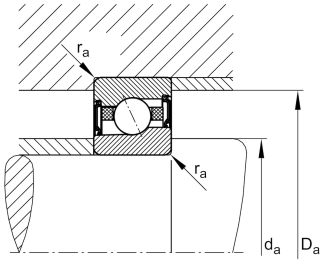

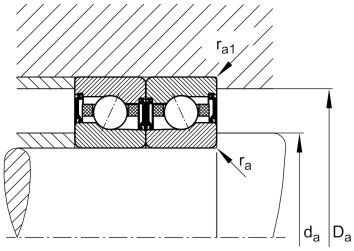

Ваш текущий вариант продукта

Preload class	L	Preload light
Contact angle	Contact angle 17°	Contact angle 17°
Уплотнение	2RSD	Non-contact sealed on both sides and greased “for life”
Cage	T	Сепаратор из многослойного материала
Tolerance class	P4S	Tolerance class P4S, FAG standard better than P4 to ISO 492:2023
Arrangement bearing set	U	Одиночный подшипник

Основные размеры и рабочие характеристики

d	35 mm	Диаметр отверстия
D	62 mm	Наружный диаметр
B	14 mm	Ширина
C_r	11.300 N	Динамическая грузоподъемность, радиальная
C_{0r}	5.000 N	Статическая грузоподъемность, радиальная
C_{ur}	405 N	Предел усталостной нагрузки, радиальный
n_G Grease	43.000 1/min	Limiting speed for grease lubrication
≈m	145,5 g	Вес

Это техническое описание содержит только обзор размеров и значений грузоподъемности выбранного продукта. Обязательно учитывайте приведенную ниже информацию и соблюдайте инструкцию для этого продукта. Для получения более подробной информации используйте контактную форму на нашем сайте

Присоединительные размеры

d_a	41 mm	Диаметр заплечика вала
d_a	h12	Диаметр заплечика вала, допуск
D_a	56 mm	Диаметр заплечика для наружного кольца
D_a	H12	Диаметр заплечика для наружного кольца, допуск
$r_{a\,max}$	1 mm	Макс. радиус галтели
$r_{a1\,max}$	0,3 mm	Макс. радиус галтели
a	14,4 mm	Расстояние до вершины конуса давления

Габаритные размеры

r_{min}	1 mm	Minimum chamfer dimension
$r_{1\,min}$	0,6 mm	Мин. размер монтажной фаски
α	17 °	Contact angle

Диапазон температур

T_{min}	-30 °C	Мин. рабочая температура
T_{max}	80 °C	Макс. рабочая температура

Дополнительная информация

$F_{V\,L}$	39 N	Сила предварительного натяга, легк.
$F_{V\,M}$	103 N	Сила предварительного натяга, средн.
$F_{V\,H}$	217 N	Сила предварительного натяга, тяж.
$K_{aE\,L}$	114 N	Усилие отрыва, легк.
$K_{aE\,M}$	307 N	Усилие отрыва, средн.
$K_{aE\,H}$	663 N	Усилие отрыва, тяж.
$c_{a\,L}$	33 N/µm	Осевая жесткость, легк.
$c_{a\,M}$	48 N/µm	Осевая жесткость, средн.
$c_{a\,H}$	64 N/µm	Осевая жесткость, тяж.

Это техническое описание содержит только обзор размеров и значений грузоподъемности выбранного продукта. Обязательно учитывайте приведенную ниже информацию и соблюдайте инструкцию для этого продукта. Для получения более подробной информации используйте контактную форму на нашем сайте

Характеристики

- Радиальная нагрузка
- Осевая нагрузка в одном направлении
- Смазка на весь срок службы, не требуют обслуживания
- Смазывание пластичной смазкой
- Уплотнения с обеих сторон

Это техническое описание содержит только обзор размеров и значений грузоподъемности выбранного продукта. Обязательно учитывайте приведенную ниже информацию и соблюдайте инструкцию для этого продукта. Для получения более подробной информации используйте контактную форму на нашем сайте