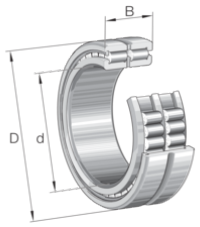

SL185028-A-C3

Цилиндрический роликоподшипник

Цилиндрический роликоподшипник SL1850..-A, без сепаратора, двухрядный, 1 борт на наружном кольце, 3 борта на внутреннем кольце, тип SL18

Техническая информация

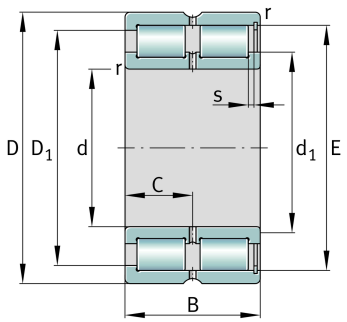

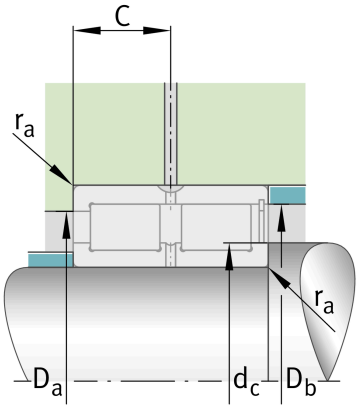

Ihre aktuelle Produktvariante

Design	A	Внутренний вариант A
Радиальный зазор	C3 (Group 3)	Internal clearance larger than CN
Tolerance class	PN	Normal (ISO 492:2023)
Number of rows	2	Double-row design

Основные размеры и рабочие характеристики

d	140 mm	Диаметр отверстия
D	210 mm	Наружный диаметр
B	95 mm	Ширина
C_r	770.000 N	Динамическая грузоподъемность, радиальная
C_{0r}	1.330.000 N	Статическая грузоподъемность, радиальная
C_{ur}	180.000 N	Предел усталостной нагрузки, радиальный
n_G	1.820 1/min	Предельная частота вращения
$n_{\vartheta r}$	1.180 1/min	Номинальная тепловая частота вращения
≈m	10,68 kg	Gewicht

Это техническое описание содержит только обзор размеров и значений грузоподъемности выбранного продукта. Обязательно учитывайте приведенную ниже информацию и соблюдайте инструкцию для этого продукта. Для получения более подробной информации используйте контактную форму на нашем сайте

Присоединительные размеры

$d_{c\ min}$	162,5 mm	Мин. заплечик вала
$d_{a\ min}$	162,6 mm	Мин. диаметр заплечика вала
$D_{a\ max}$	189,5 mm	Макс. диаметр заплечика корпуса
$r_{a\ max}$	2 mm	Макс. радиус галтели
$r_{a1\ max}$	2 mm	Макс. радиус галтели
$D_{e\ min}$	189,5 mm	Мин. диаметр заплечика корпуса

Габаритные размеры

r_{min}	2 mm	Мин. размер монтажной фаски
$r_{1\ min}$	2 mm	Мин. размер монтажной фаски
s	5 mm	Осевое перемещение
C	47,5 mm	Расстояние до смазочного отверстия
d_1	162,6 mm	Макс. диаметр бортика внутреннего кольца
$D_{1\ min}$	189,5 mm	Мин. диаметр бортика наружного кольца
E	197,82 mm	Диаметр дорожки качения наружного кольца

Диапазон температур

T_{min}	-30 °C	Мин. рабочая температура
T_{max}	120 °C	Макс. рабочая температура

Eigenschaften

- Radiale Last
- Axiale Last aus einer Richtung
- Fettschmierung
- Ölschmierung
- Nicht abgedichtet

Это техническое описание содержит только обзор размеров и значений грузоподъемности выбранного продукта. Обязательно учитывайте приведенную ниже информацию и соблюдайте инструкцию для этого продукта. Для получения более подробной информации используйте контактную форму на нашем сайте