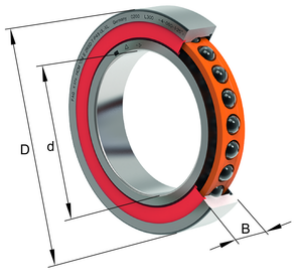


FAG

# HCM7016-C-2RSD-T-P4S-UL-XL

Высокоскоростной шпиндельный подшипник

High speed spindle bearing HCM70..-C-2RSD, adjusted, in pairs or sets, contact angle α = 17°, with ceramic balls, lip seals on both sides, non-contact, restricted tolerances

## Техническая информация

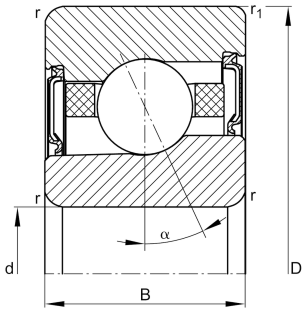


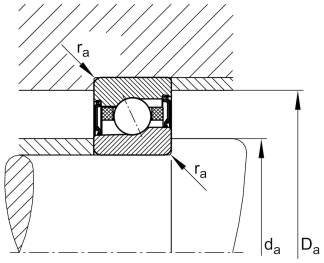


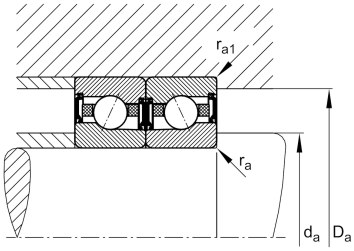


### Your current product variant

| | | |
|---|---|---|
| Preload class | L | Preload light |
| Contact angle | Contact angle 17° | Contact angle 17° |
| Уплотнение | 2RSD | Non-contact sealed on both sides and greased “for life” |
| Cage | T | Сепаратор из многослойного материала |
| Tolerance class | P4S | Tolerance class P4S, FAG standard better than P4 to ISO 492:2023 |
| Arrangement bearing set | U | Одиночный подшипник |

### Основные размеры и рабочие характеристики

| | | |
|---|---|---|
| d | 80 mm | Диаметр отверстия |
| D | 125 mm | Наружный диаметр |
| B | 22 mm | Ширина |
| $C_r$ | 34.000 N | Динамическая грузоподъемность, радиальная |
| $C_{0r}$ | 21.800 N | Статическая грузоподъемность, радиальная |
| $C_{ur}$ | 1.730 N | Предел усталостной нагрузки, радиальный |
| $n_G$ Grease | 20.000 1/min | Limiting speed for grease lubrication |
| ≈m | 0,826 kg | Weight |

Это техническое описание содержит только обзор размеров и значений грузоподъемности выбранного продукта. Обязательно учитывайте приведенную ниже информацию и соблюдайте инструкцию для этого продукта. Для получения более подробной информации используйте контактную форму на нашем сайте

## Присоединительные размеры

| | | |
|---|---|---|
| $d_a$ | 88 mm | Диаметр заплечика вала |
| $d_a$ | h12 | Диаметр заплечика вала, допуск |
| $D_a$ | 117 mm | Диаметр заплечика для наружного кольца |
| $D_a$ | H12 | Диаметр заплечика для наружного кольца, допуск |
| $r_{a\,max}$ | 1 mm | Макс. радиус галтели |
| $r_{a1\,max}$ | 0,6 mm | Макс. радиус галтели |
| a | 26,7 mm | Расстояние до вершины конуса давления |

## Габаритные размеры

| | | |
|---|---|---|
| $r_{min}$ | 1,1 mm | Minimum chamfer dimension |
| $r_{1\,min}$ | 0,6 mm | Мин. размер монтажной фаски |
| α | 17 ° | Contact angle |

## Диапазон температур

| | | |
|---|---|---|
| $T_{min}$ | -30 °C | Мин. рабочая температура |
| $T_{max}$ | 80 °C | Макс. рабочая температура |

## Дополнительная информация

| | | |
|---|---|---|
| $F_{V\,L}$ | 169 N | Сила предварительного натяга, легк. |
| $F_{V\,M}$ | 447 N | Сила предварительного натяга, средн. |
| $F_{V\,H}$ | 941 N | Сила предварительного натяга, тяж. |
| $K_{aE\,L}$ | 495 N | Усилие отрыва, легк. |
| $K_{aE\,M}$ | 1.348 N | Усилие отрыва, средн. |
| $K_{aE\,H}$ | 2.936 N | Усилие отрыва, тяж. |
| $c_{a\,L}$ | 81 N/µm | Осевая жесткость, легк. |
| $c_{a\,M}$ | 118 N/µm | Осевая жесткость, средн. |
| $c_{a\,H}$ | 161 N/µm | Осевая жесткость, тяж. |

Это техническое описание содержит только обзор размеров и значений грузоподъемности выбранного продукта. Обязательно учитывайте приведенную ниже информацию и соблюдайте инструкцию для этого продукта. Для получения более подробной информации используйте контактную форму на нашем сайте

## Characteristics

- Radial load
- Axial load in one direction
- Lifetime lubrication, freedom from maintenance
- Grease Lubrication
- Sealed on both sides

Это техническое описание содержит только обзор размеров и значений грузоподъемности выбранного продукта. Обязательно учитывайте приведенную ниже информацию и соблюдайте инструкцию для этого продукта. Для получения более подробной информации используйте контактную форму на нашем сайте