FAG

# M71911-C-2RSD-T-P4S-UL-XL

Высокоскоростной шпиндельный подшипник

Высокоскоростной шпиндельный подшипник M719..-C-2RSD-T-P4S-XL, со стальными шариками

X-life

## Technische Informationen

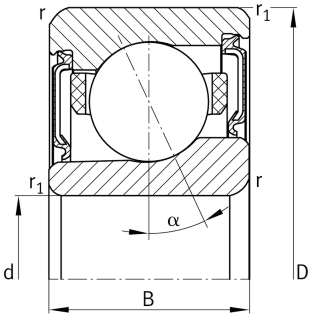


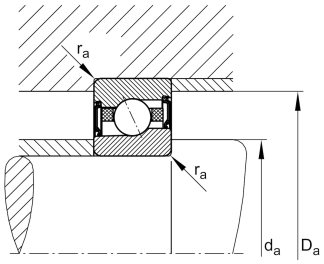


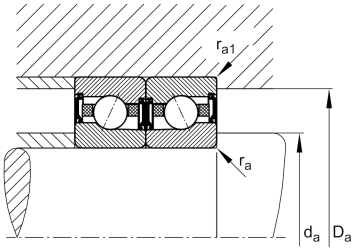


### Mevcut ürün modeliniz

| | | |
|---|---|---|
| Contact angle | Contact angle 17° | Contact angle 17° |
| Уплотнение | 2RSD | Non-contact sealed on both sides and greased “for life” |
| Cage | T | Сепаратор из многослойного материала |
| Tolerance class | P4S | Tolerance class P4S, FAG standard better than P4 to ISO 492:2023 |
| Arrangement bearing set | U | Одиночный подшипник |
| Preload class | L | Preload light |
| Lubricant | GA21 | Grease for super precision bearings, standard |

### Основные размеры и рабочие характеристики

| | | |
|---|---|---|
| d | 55 mm | Диаметр отверстия |
| D | 80 mm | Наружный диаметр |
| B | 13 mm | Ширина |
| $C_r$ | 18.500 N | Динамическая грузоподъемность, радиальная |
| $C_{0r}$ | 9.900 N | Статическая грузоподъемность, радиальная |
| $C_{ur}$ | 1.050 N | Предел усталостной нагрузки, радиальный |
| $n_G$ Grease | 24.000 1/min | Limiting speed for grease lubrication |
| $n_G$ | 38.000 1/min | Предельная частота вращения |
| ≈m | 168,58 g | Ağırlık |

Das Datenblatt beinhaltet nur eine Übersicht über die technischen Daten des ausgewählten Produkts. Bitte beachten Sie die weitere Dokumentation zu diesem Produkt. Für weitere Informationen benutzen Sie bitte folgenden Link auf unserer Website: Kontaktformular

## Присоединительные размеры

| | | |
|---|---|---|
| $d_a$ | 60 mm | Диаметр заплечика вала |
| $d_a$ | h12 | Диаметр заплечика вала, допуск |
| $D_a$ | 75,5 mm | Диаметр заплечика для наружного кольца |
| $D_a$ | H12 | Диаметр заплечика для наружного кольца, допуск |
| $r_{a\,max}$ | 0,6 mm | Макс. радиус галтели |
| $r_{a1\,max}$ | 0,3 mm | Макс. радиус галтели |
| a | 16,8 mm | Расстояние до вершины конуса давления |

## Габаритные размеры

| | | |
|---|---|---|
| $r_{min}$ | 1 mm | Minimum chamfer dimension |
| $r_{1\,min}$ | 0,6 mm | Мин. размер монтажной фаски |
| α | 17 ° | Contact angle |

## Диапазон температур

| | | |
|---|---|---|
| $T_{min}$ | -30 °C | Мин. рабочая температура |
| $T_{max}$ | 80 °C | Макс. рабочая температура |

## Дополнительная информация

| | | |
|---|---|---|
| $F_{V\,L}$ | 104 N | Сила предварительного натяга, легк. |
| $F_{V\,M}$ | 276 N | Сила предварительного натяга, средн. |
| $F_{V\,H}$ | 583 N | Сила предварительного натяга, тяж. |
| $K_{aE\,L}$ | 307 N | Усилие отрыва, легк. |
| $K_{aE\,M}$ | 840 N | Усилие отрыва, средн. |
| $K_{aE\,H}$ | 1.838 N | Усилие отрыва, тяж. |
| $c_{a\,L}$ | 50 N/µm | Осевая жесткость, легк. |
| $c_{a\,M}$ | 73 N/µm | Осевая жесткость, средн. |
| $c_{a\,H}$ | 100 N/µm | Осевая жесткость, тяж. |

Das Datenblatt beinhaltet nur eine Übersicht über die technischen Daten des ausgewählten Produkts. Bitte beachten Sie die weitere Dokumentation zu diesem Produkt. Für weitere Informationen benutzen Sie bitte folgenden Link auf unserer Website: Kontaktformular

## Özellikleri

- Radyal yük
- Tek yönde eksenel yük
- Ömür boyu yağlama, bakım gerektirmez
- Gres yağlama
- Çift taraflı conta

Das Datenblatt beinhaltet nur eine Übersicht über die technischen Daten des ausgewählten Produkts. Bitte beachten Sie die weitere Dokumentation zu diesem Produkt. Für weitere Informationen benutzen Sie bitte folgenden Link auf unserer Website: Kontaktformular