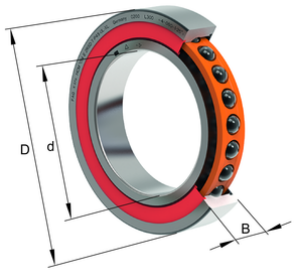


FAG

# HCM71905-E-2RSD-T-P4S-UL-XL

Высокоскоростной шпиндельный подшипник

High speed spindle bearing HCM719..-E-2RSD, adjusted, in pairs or sets, contact angle α = 25°, with ceramic balls, lip seals on both sides, non-contact, restricted tolerances

X-life

## Техническая информация

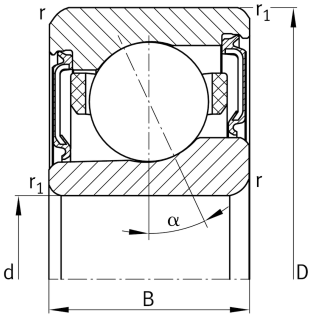


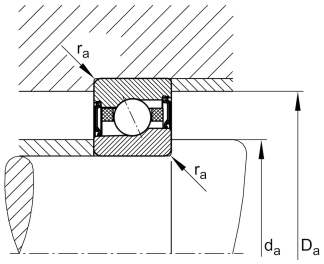


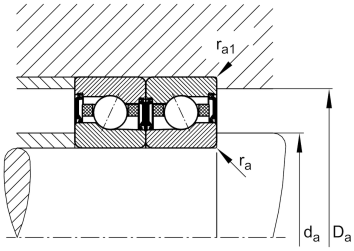


### Ваш текущий вариант продукта

| | | |
|---|---|---|
| Preload class | L | Preload light |
| Contact angle | E | Угол контакта 25° |
| Уплотнение | 2RSD | Non-contact sealed on both sides and greased “for life” |
| Shape of outer surface | Standard | Стандарт |
| Cage | T | Сепаратор из многослойного материала |
| Tolerance class | P4S | Tolerance class P4S, FAG standard better than P4 to ISO 492:2023 |
| Arrangement bearing set | U | Одиночный подшипник |

### Основные размеры и рабочие характеристики

| | | |
|---|---|---|
| d | 25 mm | Диаметр отверстия |
| D | 42 mm | Наружный диаметр |
| B | 9 mm | Ширина |
| $C_r$ | 6.300 N | Динамическая грузоподъемность, радиальная |
| $C_{0r}$ | 2.550 N | Статическая грузоподъемность, радиальная |
| $C_{ur}$ | 205 N | Предел усталостной нагрузки, радиальный |
| $n_G$ Grease | 60.000 1/min | Limiting speed for grease lubrication |
| ≈m | 0,036 kg | Вес |

Это техническое описание содержит только обзор размеров и значений грузоподъемности выбранного продукта. Обязательно учитывайте приведенную ниже информацию и соблюдайте инструкцию для этого продукта. Для получения более подробной информации используйте контактную форму на нашем сайте

## Присоединительные размеры

| | | |
|---|---|---|
| $d_a$ | 29 mm | Диаметр заплечика вала |
| $d_a$ | h12 | Диаметр заплечика вала, допуск |
| $D_a$ | 38,5 mm | Диаметр заплечика для наружного кольца |
| $D_a$ | H12 | Диаметр заплечика для наружного кольца, допуск |
| $r_{a\,max}$ | 0,3 mm | Макс. радиус галтели |
| $r_{a1\,max}$ | 0,15 mm | Макс. радиус галтели |
| a | 12,3 mm | Расстояние до вершины конуса давления |

## Габаритные размеры

| | | |
|---|---|---|
| $r_{min}$ | 0,3 mm | Minimum chamfer dimension |
| $r_{1\,min}$ | 0,15 mm | Мин. размер монтажной фаски |
| α | 25 ° | Contact angle |

## Диапазон температур

| | | |
|---|---|---|
| $T_{min}$ | -30 °C | Мин. рабочая температура |
| $T_{max}$ | 80 °C | Макс. рабочая температура |

## Дополнительная информация

| | | |
|---|---|---|
| $F_{V\,L}$ | 30 N | Сила предварительного натяга, легк. |
| $F_{V\,M}$ | 77 N | Сила предварительного натяга, средн. |
| $F_{V\,H}$ | 161 N | Сила предварительного натяга, тяж. |
| $K_{aE\,L}$ | 85 N | Усилие отрыва, легк. |
| $K_{aE\,M}$ | 224 N | Усилие отрыва, средн. |
| $K_{aE\,H}$ | 472 N | Усилие отрыва, тяж. |
| $c_{a\,L}$ | 48 N/µm | Осевая жесткость, легк. |
| $c_{a\,M}$ | 67 N/µm | Осевая жесткость, средн. |
| $c_{a\,H}$ | 88 N/µm | Осевая жесткость, тяж. |

Это техническое описание содержит только обзор размеров и значений грузоподъемности выбранного продукта. Обязательно учитывайте приведенную ниже информацию и соблюдайте инструкцию для этого продукта. Для получения более подробной информации используйте контактную форму на нашем сайте

## Характеристики

- Радиальная нагрузка
- Осевая нагрузка в одном направлении
- Смазка на весь срок службы, не требуют обслуживания
- Смазывание пластичной смазкой
- Уплотнения с обеих сторон

Это техническое описание содержит только обзор размеров и значений грузоподъемности выбранного продукта. Обязательно учитывайте приведенную ниже информацию и соблюдайте инструкцию для этого продукта. Для получения более подробной информации используйте контактную форму на нашем сайте