FAG

ETC507

Уплотнительное кольцо

Уплотнение Taconite, ETC, корпус SES

Техническая информация

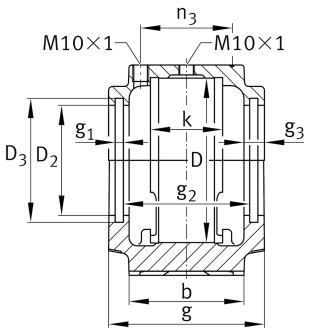

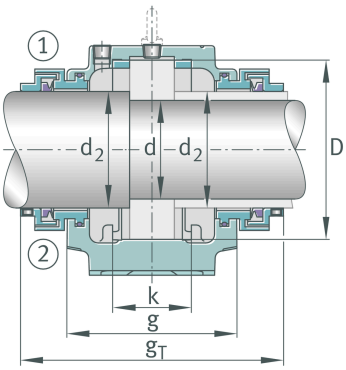

Это техническое описание содержит только обзор размеров и значений грузоподъемности выбранного продукта. Обязательно учитывайте приведенную ниже информацию и соблюдайте инструкцию для этого продукта. Для получения более подробной информации используйте контактную форму на нашем сайте