FAG

K33889-33822

Конический роликоподшипник

Tapered roller bearings K-Series, in inch sizes, separable

Техническая информация

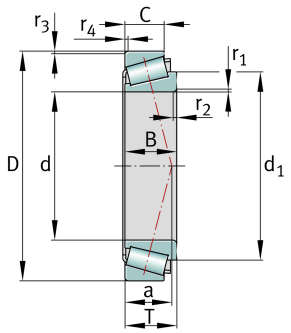

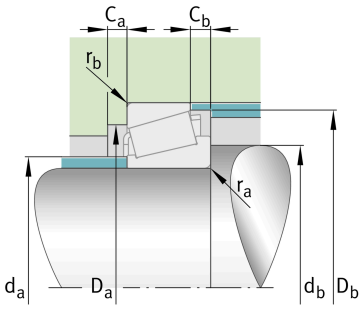

Ваш текущий вариант продукта

Tolerance class	ABMA4	Класс 4 (ANSI/ABMA 19.2:2013)
Heat treatment	Standard	
Cage	Standard	Sheet steel cage, window cage, roller-guided
Quality level	Standard	Стандартные
Number of rows	1	Single-row design

Основные размеры и рабочие характеристики

d	50,8 mm	Диаметр отверстия
D	95,25 mm	Наружный диаметр
B	28,575 mm	Ширина внутреннего кольца
C	22,225 mm	Ширина наружного кольца
T	27,783 mm	Width, total
C_r	107.000 N	Динамическая грузоподъемность, радиальная
C_{0r}	138.000 N	Статическая грузоподъемность, радиальная
C_{ur}	17.500 N	Предел усталостной нагрузки, радиальный
n_G	7.500 1/min	Предельная частота вращения
$n_{\vartheta r}$	5.000 1/min	Базовая тепловая частота вращения
≈m	0,861 kg	Вес

Это техническое описание содержит только обзор размеров и значений грузоподъемности выбранного продукта. Обязательно учитывайте приведенную ниже информацию и соблюдайте инструкцию для этого продукта. Для получения более подробной информации используйте контактную форму на нашем сайте

Присоединительные размеры

$d_{a\ max}$	58 mm	Макс. диаметр заплечика вала
$d_{b\ min}$	64 mm	Мин. диаметр заплечика вала
$D_{a\ min}$	86 mm	Мин. диаметр заплечика корпуса
$D_{b\ min}$	90 mm	Мин. диаметр заплечика корпуса
$C_{a\ min}$	5,5 mm	Мин. осевое свободное пространство
$C_{b\ min}$	5,5 mm	Minimum axial space
$r_{a\ max}$	3,6 mm	Макс. радиус галтели на валу
$r_{b\ max}$	0,8 mm	Макс. радиус галтели на корпусе

Габаритные размеры

$r_{1,\ 2\ min}$	3,6 mm	Мин. размер монтажной фаски на широком торце внутреннего кольца
$r_{3,\ 4\ min}$	0,8 mm	Мин. размер монтажной фаски на широком торце наружного кольца
a	20 mm	Расстояние до вершины конуса давления
d_1	73,1 mm	Диаметр большого бортика внутреннего кольца

Диапазон температур

T_{min}	-30 °C	Мин. рабочая температура
T_{max}	120 °C	Макс. рабочая температура

Коэффициенты для расчета

e	0,33	Предельное значение Fa/Fr для применимости различн. значений коэффициентов X и Y
Y	1,82	Dynamic axial load factor
Y_0	1	Статический коэффициент осевой нагрузки

Это техническое описание содержит только обзор размеров и значений грузоподъемности выбранного продукта. Обязательно учитывайте приведенную ниже информацию и соблюдайте инструкцию для этого продукта. Для получения более подробной информации используйте контактную форму на нашем сайте

Характеристики

- Радиальная нагрузка
- Осевая нагрузка в одном направлении
- Смазывание пластичной смазкой
- Смазывание маслом
- Без уплотнений

Это техническое описание содержит только обзор размеров и значений грузоподъемности выбранного продукта. Обязательно учитывайте приведенную ниже информацию и соблюдайте инструкцию для этого продукта. Для получения более подробной информации используйте контактную форму на нашем сайте