FAG

BND3276-Z-Y-AL-D

Тело корпуса

for bearings with cylindrical bore, BND

Техническая информация

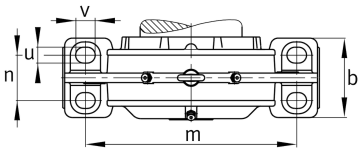

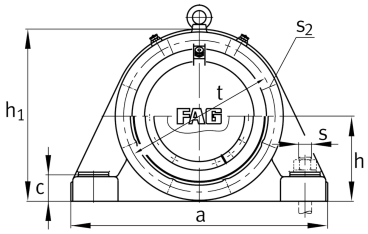

Ваш текущий вариант продукта

Bore type bearing	Z	Cylindrical

Основные размеры и рабочие характеристики

d_1	380 mm	Диаметр вала
a	1.350 mm	Длина основания
h_1	860 mm	Общая высота
g_1	489 mm	Общая ширина
g_5	464 mm	
≈m	1.045 kg	Вес

Это техническое описание содержит только обзор размеров и значений грузоподъемности выбранного продукта. Обязательно учитывайте приведенную ниже информацию и соблюдайте инструкцию для этого продукта. Для получения более подробной информации используйте контактную форму на нашем сайте

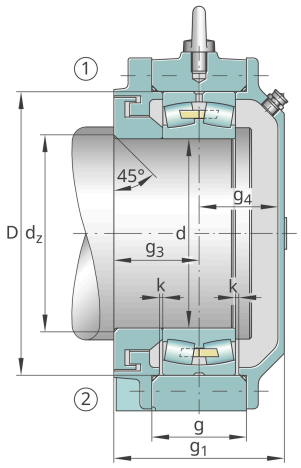

Габаритные размеры

	45 °	Champfer angle
b	405 mm	Ширина основания
c	135 mm	Height base foot
D	680 mm	Outside Diameter
d_c	404 mm	Champfer diameter c
g	295 mm	Ширина тела корпуса
g_3	232 mm	Locking collar width g3
g_4	244 mm	Ширина от закрепительного элемента g4
h	425 mm	Distance shaft axis
k	5 mm	Axial displacement
m	1.100 mm	Distance fixing bore
n	225 mm	Bore distance width
s	M64	Размер крепежного винта
s_2	M30	
s_2	8	Количество отверстий для винтов
t	745 mm	Делительный диаметр, крепежные отверстия
u	72 mm	Ширина продолговатого отверстия
v	90 mm	Lenght oblong hole

Дополнительная информация

	23276	Условное обозначение подшипника

Диапазон температур

T_{min}	-20 °C	Мин. рабочая температура
T_{max}	100 °C	Макс. рабочая температура

Это техническое описание содержит только обзор размеров и значений грузоподъемности выбранного продукта. Обязательно учитывайте приведенную ниже информацию и соблюдайте инструкцию для этого продукта. Для получения более подробной информации используйте контактную форму на нашем сайте