FAG

BND3222-Z-T-AF-D

Тело корпуса

for bearings with cylindrical bore, BND

Техническая информация

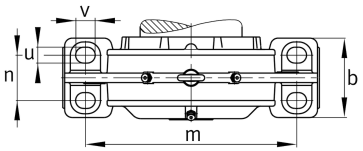

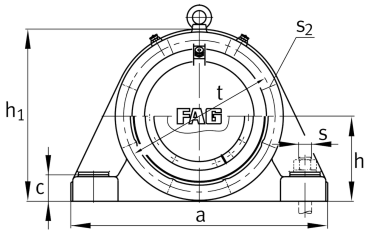

Ваш текущий вариант продукта

Bore type bearing	Z	Cylindrical

Основные размеры и рабочие характеристики

d_1	110 mm	Диаметр вала
a	440 mm	Длина основания
h_1	280 mm	Общая высота
g_1	166 mm	Общая ширина
g_5	182 mm	
≈m	33,4 kg	Вес

Это техническое описание содержит только обзор размеров и значений грузоподъемности выбранного продукта. Обязательно учитывайте приведенную ниже информацию и соблюдайте инструкцию для этого продукта. Для получения более подробной информации используйте контактную форму на нашем сайте

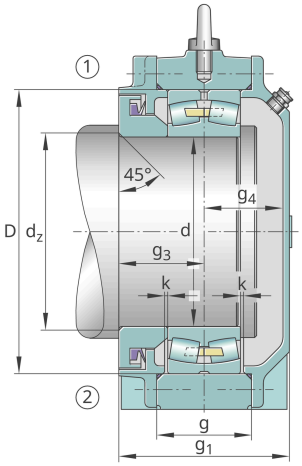

Габаритные размеры

	45 °	Champfer angle
b	130 mm	Ширина основания
c	42 mm	Height base foot
D	200 mm	Outside Diameter
d_c	118 mm	Champfer diameter c
g	89,8 mm	Ширина тела корпуса
g_3	91 mm	Locking collar width g3
g_4	68 mm	Ширина от закрепительного элемента g4
h	140 mm	Distance shaft axis
k	2,5 mm	Axial displacement
m	350 mm	Distance fixing bore
n	70 mm	Bore distance width
s	M24	Размер крепежного винта
s_2	M12	
s_2	6	Количество отверстий для винтов
t	230 mm	Делительный диаметр, крепежные отверстия
u	30 mm	Ширина продолговатого отверстия
v	35 mm	Lenght oblong hole

Дополнительная информация

	23222	Условное обозначение подшипника

Диапазон температур

T_{min}	-20 °C	Мин. рабочая температура
T_{max}	100 °C	Макс. рабочая температура

Это техническое описание содержит только обзор размеров и значений грузоподъемности выбранного продукта. Обязательно учитывайте приведенную ниже информацию и соблюдайте инструкцию для этого продукта. Для получения более подробной информации используйте контактную форму на нашем сайте