FAG

BND3030-H-C-T-BL-D

Тело корпуса

For bearings with a conical bore and clamping sleeve with set shaft,BND

Техническая информация

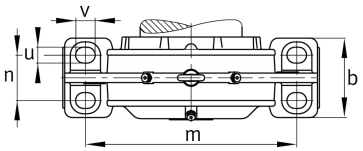

Основные размеры и рабочие характеристики

d_1	135 mm	Диаметр вала
a	455 mm	Длина основания
h_1	290 mm	Общая высота
g_1	149 mm	Общая ширина
g_2	176 mm	Общая ширина с крышкой
≈m	38 kg	Вес

Это техническое описание содержит только обзор размеров и значений грузоподъемности выбранного продукта. Обязательно учитывайте приведенную ниже информацию и соблюдайте инструкцию для этого продукта. Для получения более подробной информации используйте контактную форму на нашем сайте

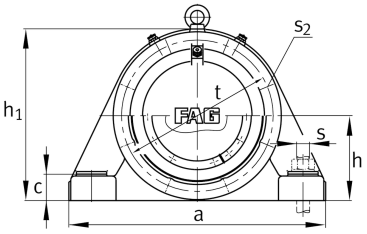

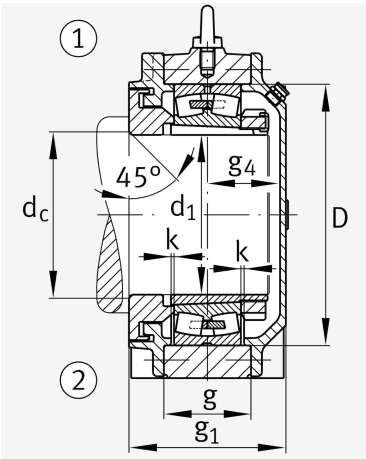

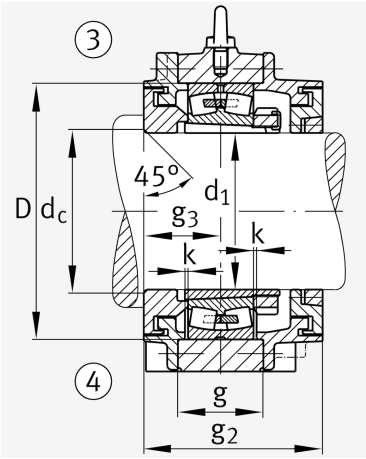

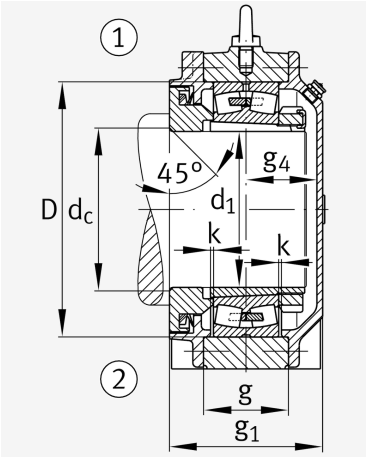

Габаритные размеры

	45 °	Champfer angle
b	140 mm	Ширина основания
c	42 mm	Height base foot
D	225 mm	Outside Diameter
d_c	143 mm	Champfer diameter c
d_z	143 mm	Champfer diameter dz
g	80 mm	Ширина тела корпуса
g_3	78 mm	Locking collar width g3
g_4	64 mm	Ширина от закрепительного элемента g4
h	145 mm	Distance shaft axis
k	2 mm	Axial displacement
m	370 mm	Distance fixing bore
n	80 mm	Bore distance width
s	M24	Размер крепежных винтов
s_2	M12	
s_2	8	Количество отверстий для винтов
t	250 mm	Делительный диаметр, крепежные отверстия
u	30 mm	Ширина продолговатого отверстия
v	35 mm	Lenght oblong hole

Дополнительная информация

	H3030	Adaptive Sleeve
	23030..-K	Условное обозначение подшипника

Это техническое описание содержит только обзор размеров и значений грузоподъемности выбранного продукта. Обязательно учитывайте приведенную ниже информацию и соблюдайте инструкцию для этого продукта. Для получения более подробной информации используйте контактную форму на нашем сайте

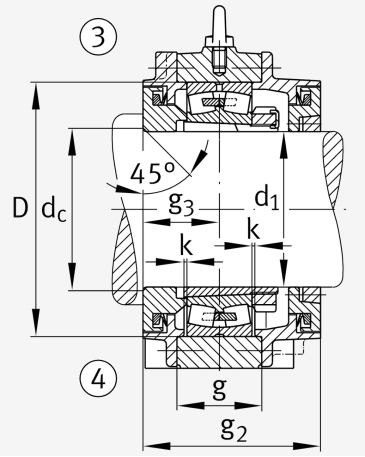

Диапазон температур

T_{min}	-20 °C	Мин. рабочая температура
T_{max}	100 °C	Макс. рабочая температура

Это техническое описание содержит только обзор размеров и значений грузоподъемности выбранного продукта. Обязательно учитывайте приведенную ниже информацию и соблюдайте инструкцию для этого продукта. Для получения более подробной информации используйте контактную форму на нашем сайте