FAG

BND2234-Z-T-AL-D

Тело корпуса

for bearings with cylindrical bore, BND

Техническая информация

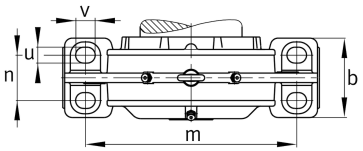

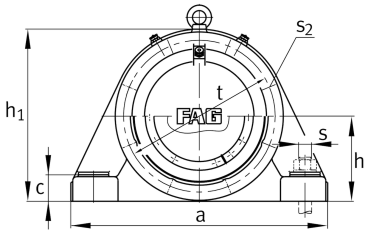

Ваш текущий вариант продукта

Bore type bearing	Z	Cylindrical

Основные размеры и рабочие характеристики

d_1	170 mm	Диаметр вала
a	640 mm	Длина основания
h_1	405 mm	Общая высота
g_1	216 mm	Общая ширина
g_5	236 mm	
≈m	101 kg	Вес

Это техническое описание содержит только обзор размеров и значений грузоподъемности выбранного продукта. Обязательно учитывайте приведенную ниже информацию и соблюдайте инструкцию для этого продукта. Для получения более подробной информации используйте контактную форму на нашем сайте

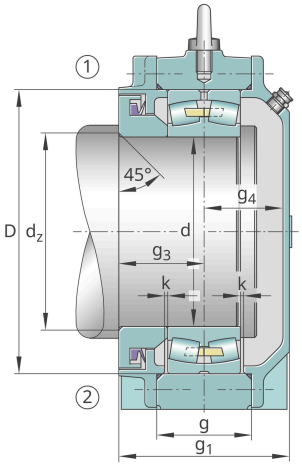

Габаритные размеры

	45 °	Champfer angle
b	200 mm	Ширина основания
c	62 mm	Height base foot
D	310 mm	Outside Diameter
d_c	186 mm	Champfer diameter c
g	111 mm	Ширина тела корпуса
g_3	118 mm	Locking collar width g3
g_4	88 mm	Ширина от закрепительного элемента g4
h	200 mm	Distance shaft axis
k	3 mm	Axial displacement
m	525 mm	Distance fixing bore
n	110 mm	Bore distance width
s	M30	Размер крепежного винта
s_2	M16	
s_2	8	Количество отверстий для винтов
t	350 mm	Делительный диаметр, крепежные отверстия
u	36 mm	Ширина продолговатого отверстия
v	45 mm	Lenght oblong hole

Дополнительная информация

	22234	Условное обозначение подшипника

Диапазон температур

T_{min}	-20 °C	Мин. рабочая температура
T_{max}	100 °C	Макс. рабочая температура

Это техническое описание содержит только обзор размеров и значений грузоподъемности выбранного продукта. Обязательно учитывайте приведенную ниже информацию и соблюдайте инструкцию для этого продукта. Для получения более подробной информации используйте контактную форму на нашем сайте